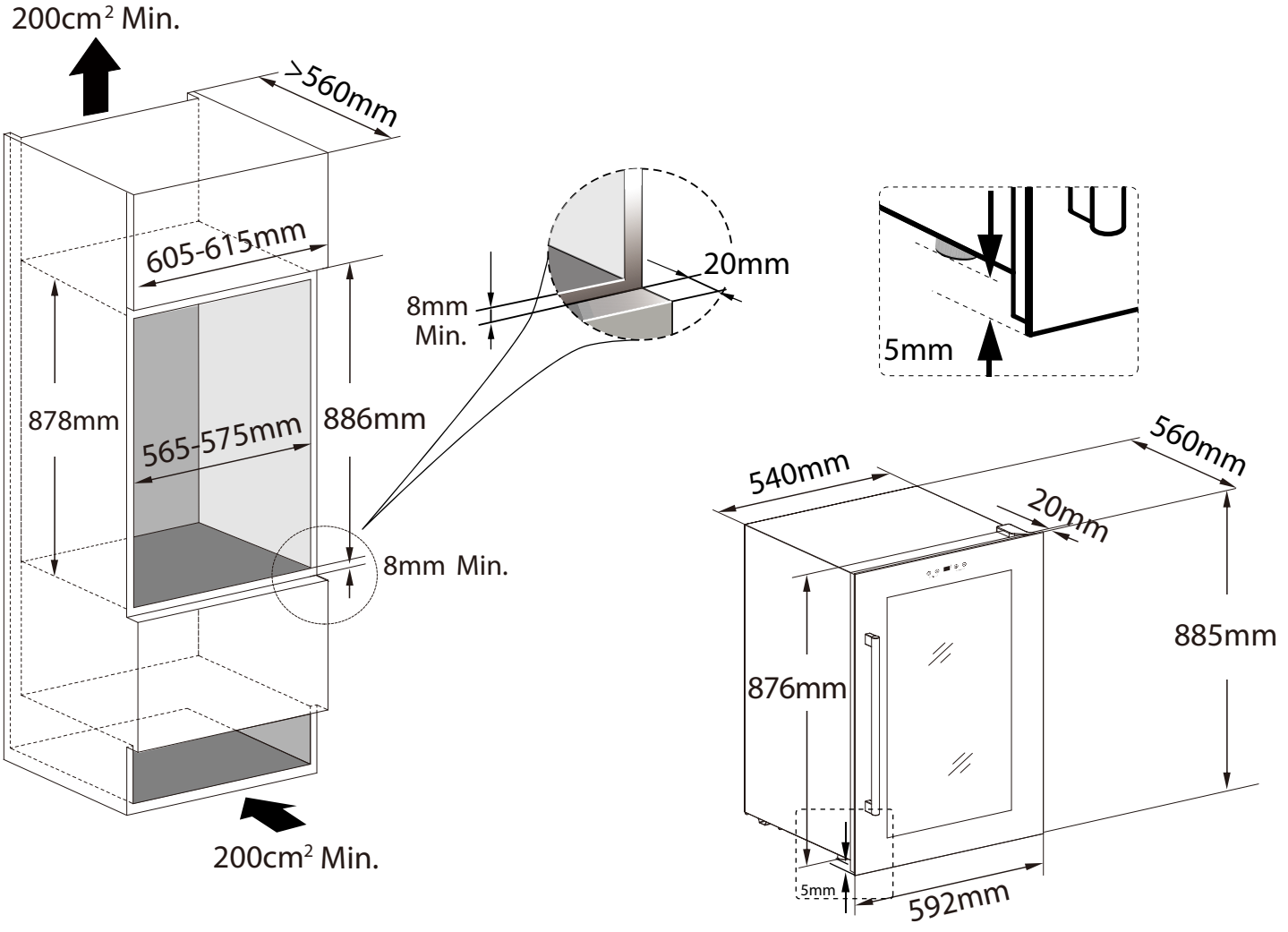
200cm² Min.
>560mm
605-615mm
878mm
565-575mm
886mm
8mm Min.
20mm
8mm Min.
5mm
540mm
560mm
20mm
876mm
885mm
5mm
592mm
200cm² Min.